97.11.17
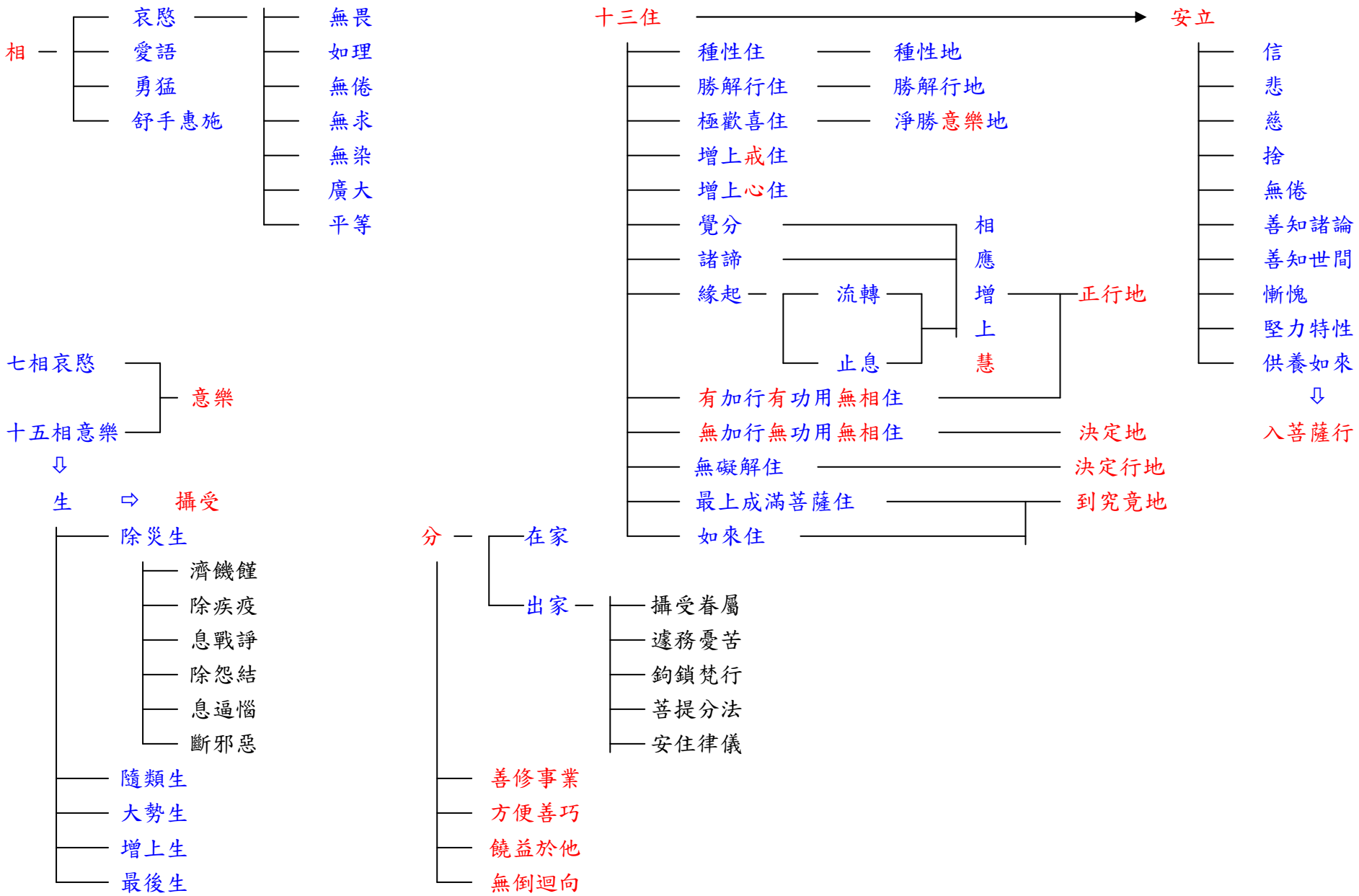
菩薩地２＆３持：